# 苏州登导驱动设备有限公司

常顺®
CHANGSHUN

## 关于驱动主机制动器松闸顶杆的说明

接国家市场监督总局办公厅[2021]564 号文件《市场监管总局办公厅关于开展电梯鼓式制动器安全隐患专项排查治理的通知》，制动器采用铁质松闸顶杆在电磁力作用下产生摆动，易引起制动器卡阻问题，我司生产的制动器有复位定位装置，在磁力作用下不产生摆动，无卡阻现象发生，当属不更换范围。但经咨询该局专家，以后电梯验收复审分有磁材料与无磁材料判定是否合格，所以我司建议执行国家 564 号文件，将现有的有磁材料开闸轴逐步更换为无磁材料开闸轴，我司将在近日提供制动器拆解保养、开闸轴更换方法的作业指导书及视频资料给贵司，由贵司再做具体培训及安排。我司新出厂的曳引机无磁材料开闸轴制动器，在开闸轴顶端有红色标记区分。

苏州登导驱动设备有限公司

2021.5.18

苏州登导驱动设备有限公司 技术部

附图 1 我司制动器的定位装置和自动复位装置

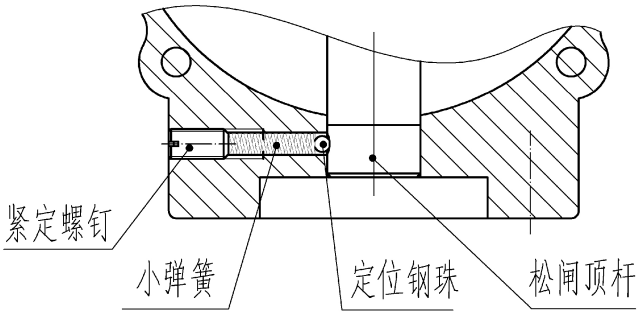


DZ250（2004款）松闸顶杆定位装置

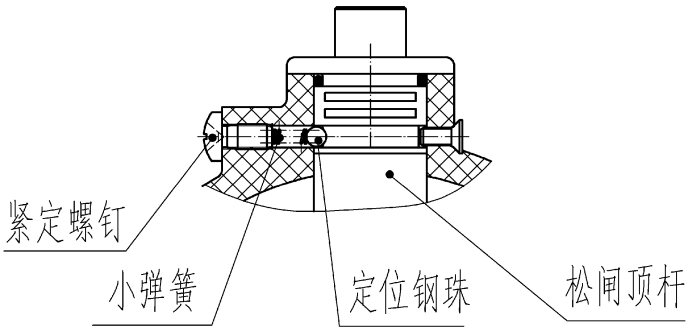


DZ250（2020款）松闸顶杆定位装置

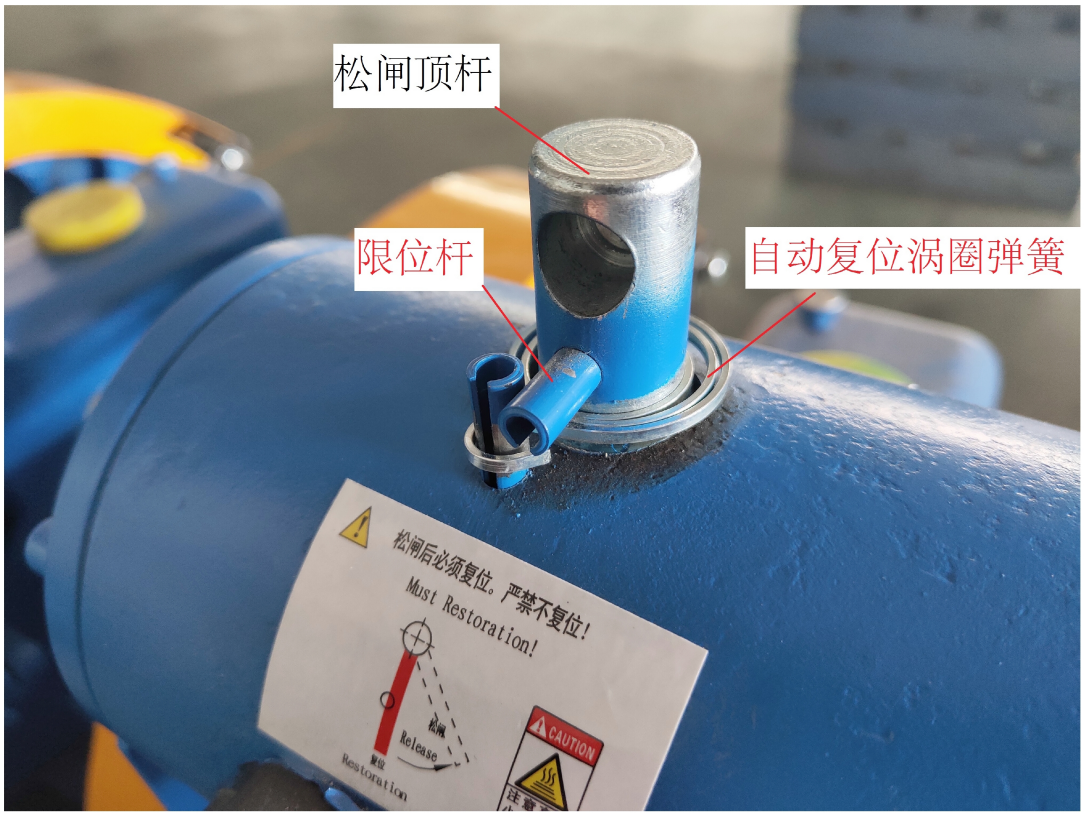


DZ80-1 自动复位装置示意图

附图 2 我司制动器松闸顶杆开闸角度小于自锁角度，不会卡阻

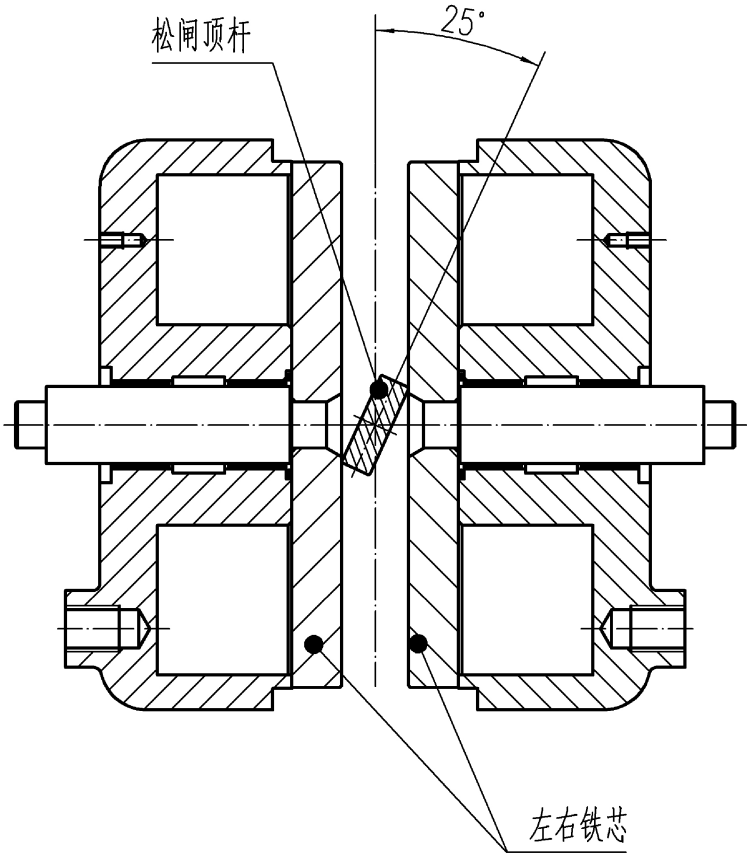


手动松闸时，松闸顶杆转动的角度示意图